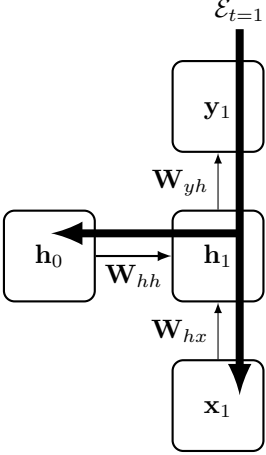
$\mathcal{E}_{t=1}$
$\mathbf{y}_1$
$\mathbf{W}_{yh}$
$\mathbf{h}_0$
$\mathbf{W}_{hh}$
$\mathbf{h}_1$
$\mathbf{W}_{hx}$
$\mathbf{x}_1$

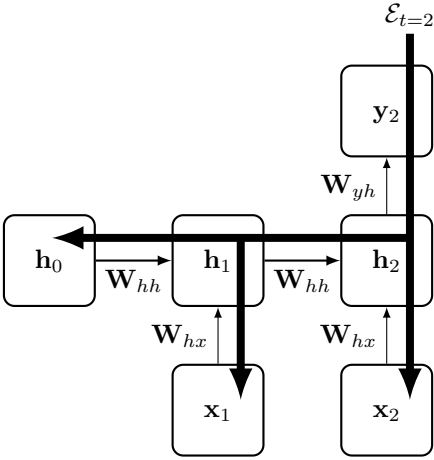
$\mathcal{E}_{t=2}$
$\mathbf{y}_2$
$\mathbf{W}_{yh}$
$\mathbf{h}_0$
$\mathbf{W}_{hh}$
$\mathbf{h}_1$
$\mathbf{W}_{hh}$
$\mathbf{h}_2$
$\mathbf{W}_{hx}$
$\mathbf{W}_{hx}$
$\mathbf{x}_1$
$\mathbf{x}_2$

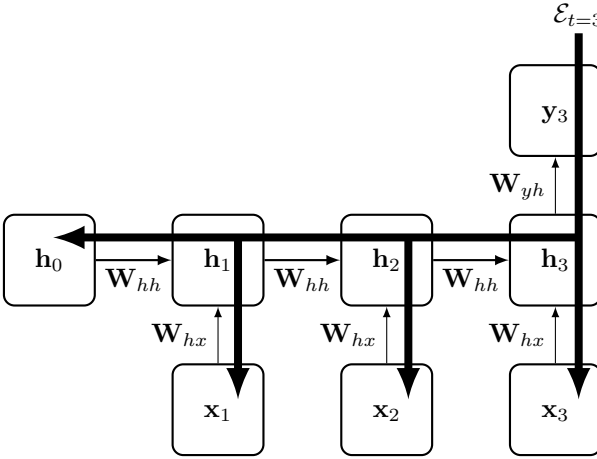
$\mathcal{E}_{t=3}$
$\mathbf{y}_3$
$\mathbf{W}_{yh}$
$\mathbf{h}_0$
$\mathbf{W}_{hh}$
$\mathbf{h}_1$
$\mathbf{W}_{hh}$
$\mathbf{h}_2$
$\mathbf{W}_{hh}$
$\mathbf{h}_3$
$\mathbf{W}_{hx}$
$\mathbf{W}_{hx}$
$\mathbf{W}_{hx}$
$\mathbf{x}_1$
$\mathbf{x}_2$
$\mathbf{x}_3$